ONDERDELENBOEK

Maver M1302

Serie no.: 414.0063 →

Versie: NL030225

www.schouten.ws

SCHOUTEN

Machine overzicht

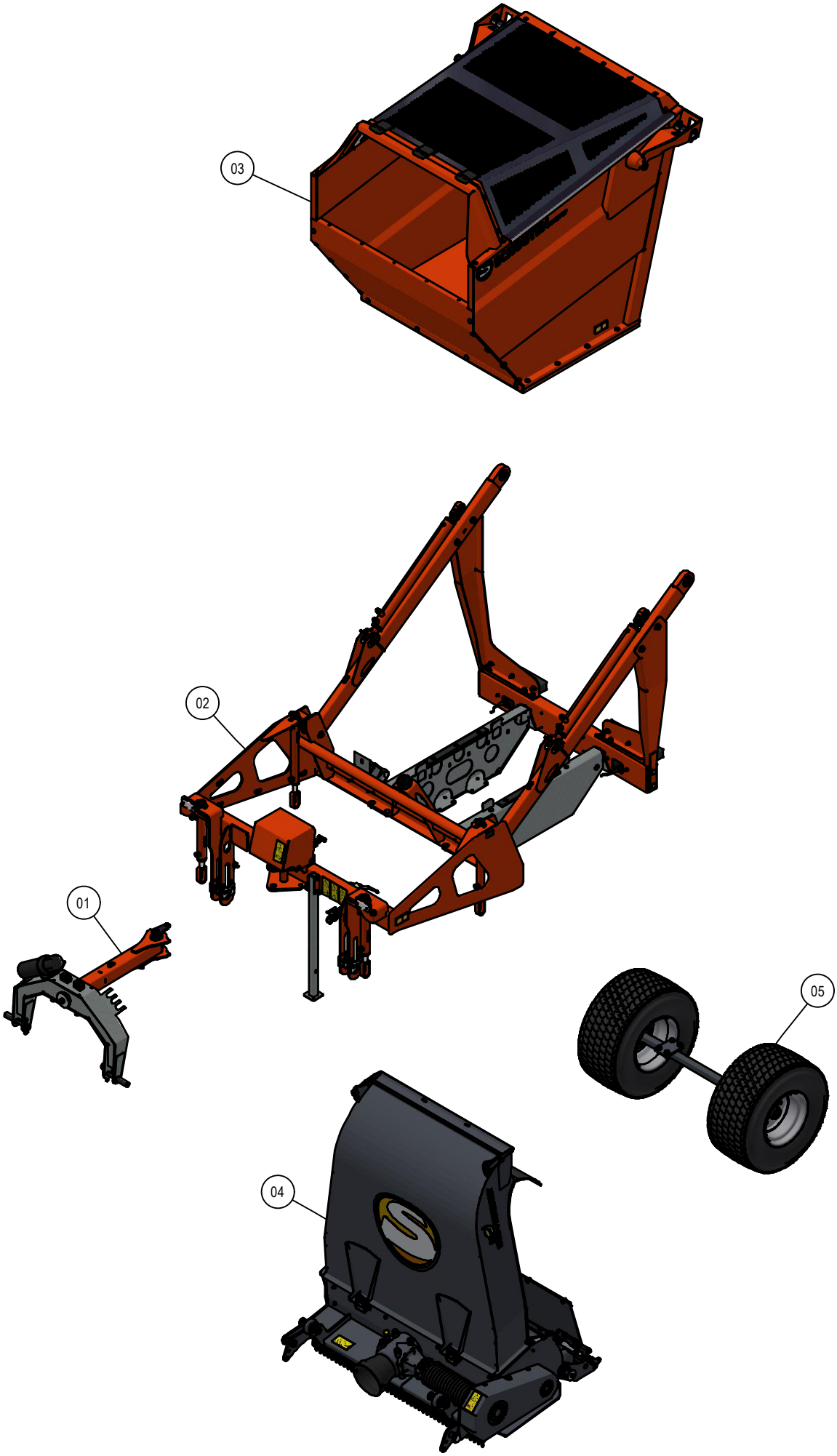

Inhoudsopgave

	Pagina
01. Dissel	**5**
02. Frame	
02.01. Voorframe	7
02.02. Achterframe	11
03. Laadbak	**13**
03.01. Dakklep	15
04. Maaiunit	**17**
04.01. Rotor maaiunit	19
04.02. Aandrijving maaiunit	21
04.03. Looprol	23
04.04. Uitwerppijp	25
04.05. Frontrol	27
04.06. Insectenverjager	29
04.07. Rubber afscherming	31
05. Onderstel	**33**

Inleiding

Dit onderdelenboek dient tot doel om u te informeren over de toegepaste onderdelen van uw Schouten Machine, zodat u deze machine optimaal kunt onderhouden. Schouten Machines B.V. stelt bijna iedere machine samen naar individuele wens van de klant. Het is dus onmogelijk om in dit onderdelenboek geheel volledig te zijn. Er kunnen daarom geen rechten aan dit onderdelenboek worden ontleend.

Dit onderdelenboek kan één of meerdere bijlagen bevatten van onderliggende machinedelen, die zijn toegevoegd aan dit PDF document. Indien dit van toepassing is, wordt er in de stuklijst verwezen naar de desbetreffende bijlage in het opmerkingen vak. Deze bijlage is alleen te zien in “Adobe Reader”.

Heeft u na het lezen van dit onderdelenboek nog vragen, aarzel dan niet om contact op te nemen met uw Schouten dealer.

01. Dissel

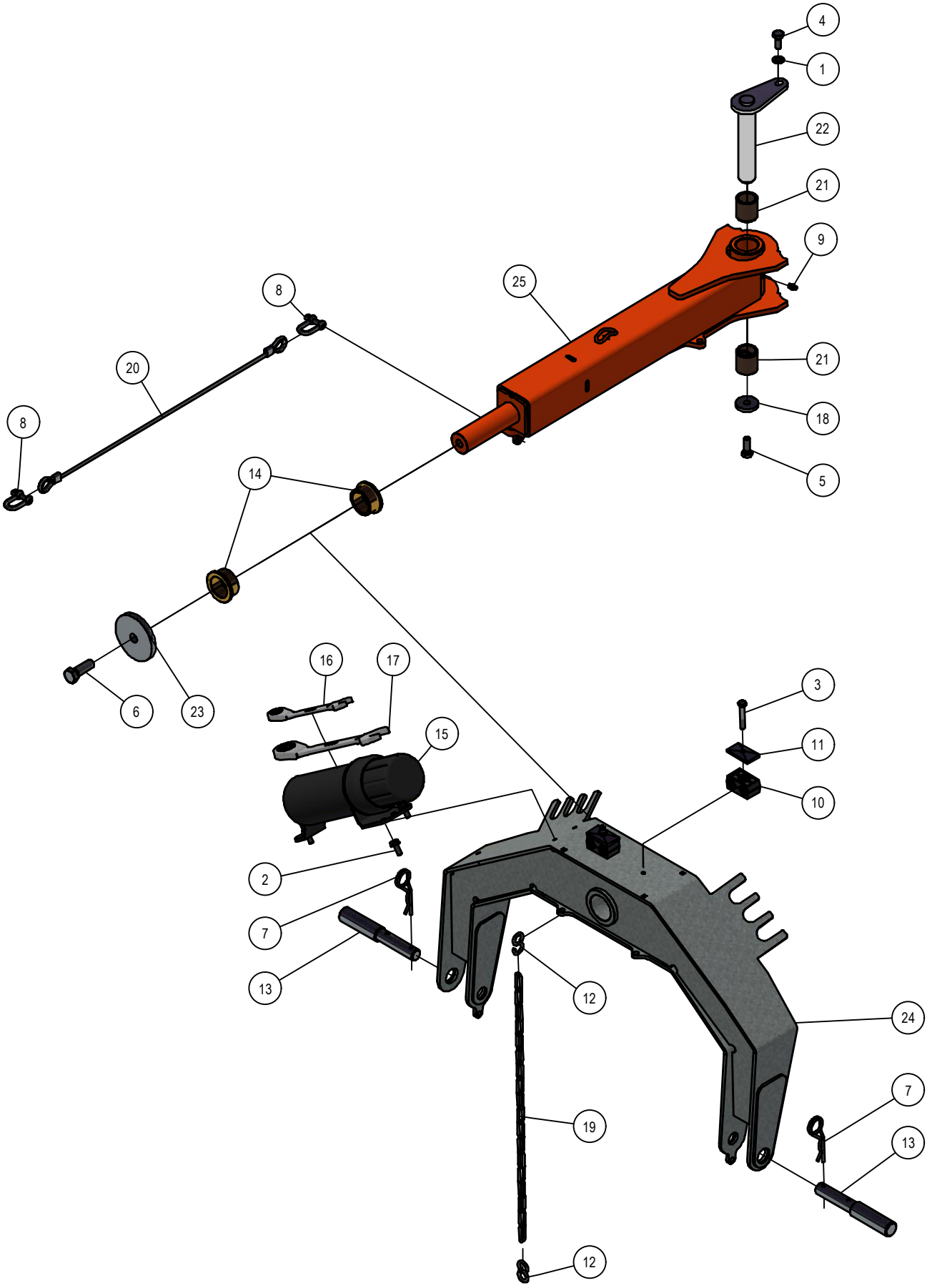

01. Stuklijst Dissel

Stukn.	Artikelnummer	Omschrijving	Aant.	Opmerking
1	121179	Sluitring M10 DIN125A ELVZ	1	
2	122303	Taptite M8x20 DIN7500 ELVZ	3	
3	122742	Bout M8x50 DIN931 ELVZ	2	
4	122748	Bout M10x25 DIN933 ELVZ	1	
5	122749	Bout M10x30 DIN933 ELVZ	1	
6	122796	Bout M16x45 DIN933 ELVZ	1	
7	123205	Borgveer 4mm dubbel	2	
8	123301	D-Sluiting	2	
9	123688	Vetnippel	1	
10	124768	Set schaalhelften dubbel 18mm	2	
11	124776	Dekplaat dubbel groep 2	2	
12	124910	S-Haak 5mm	2	
13	125446	Topstangpen 28-22mm	2	
14	126225	OILES Kraaglager	2	
15	128576	Documenthouder	1	
16	128589	Ratelringsteeksleutel SW17	1	
17	128590	Ratelringsteeksleutel SW24	1	
18	411.01.013	Sluitring ø40xø11x6mm	1	
19	411.01.020	Ketting 18 schakels	1	
20	411.01.022	Losbreekkabel ø6mm	1	
21	413.01.009	Bronzen lagerbus disselpen	2	
22	414.01.012	Disselpen	1	
23	414.01.013	Sluitring ø90x10 - ø17mm	1	
24	414.01.015	2-punts Aankoppelbok	1	
25	414.01.016	Dissel M1302	1	

02.01. Voorframe

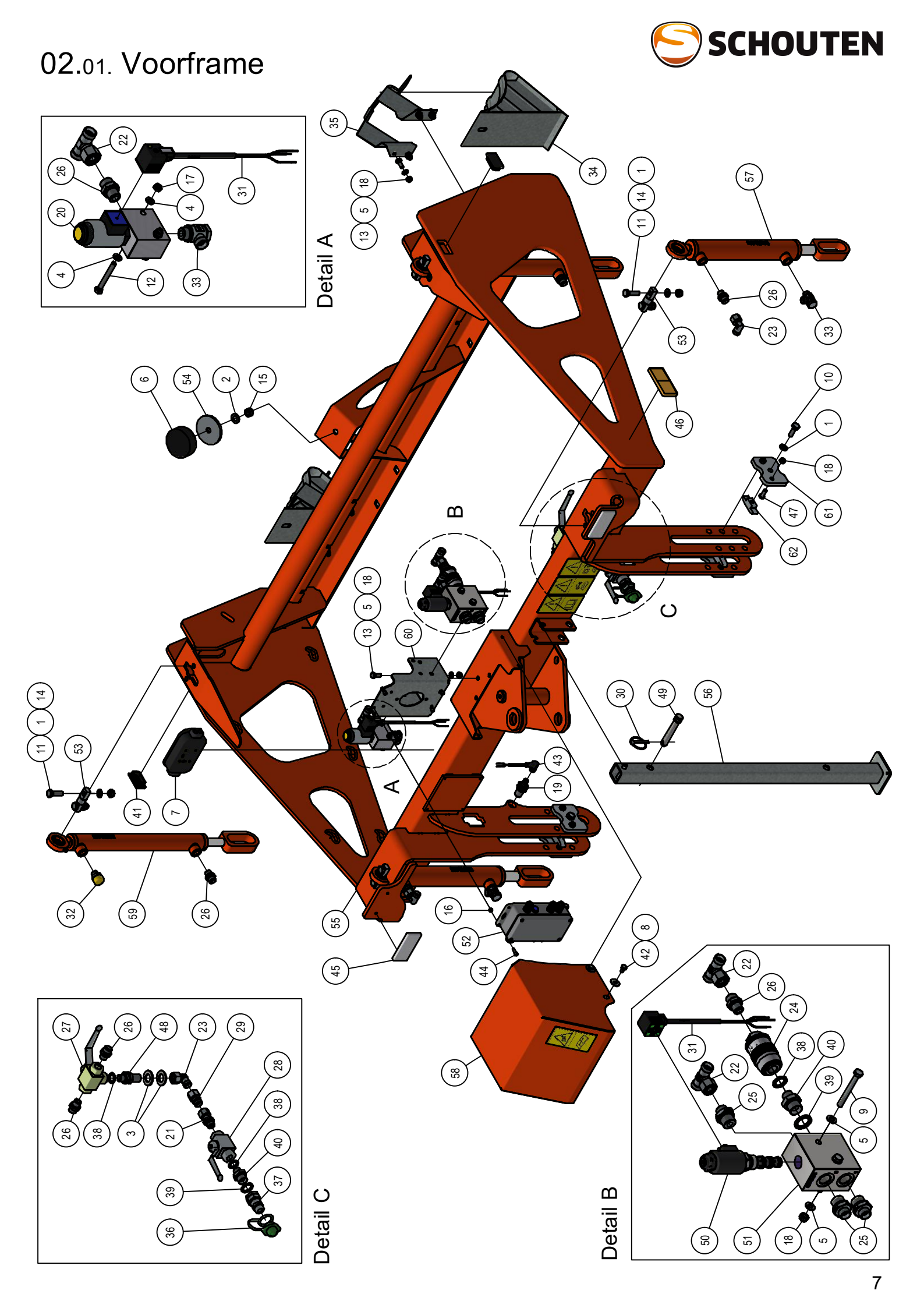

02.01. Stuklijst Voorframe

Stukn.	Artikelnummer	Omschrijving	Aant.	Opmerking
1	121179	Sluitring M10 DIN125A ELVZ	12	
2	121183	Sluitring M12 DIN125A ELVZ	1	
3	121190	Sluitring M18 DIN125A ELVZ	2	
4	121202	Sluitring M6 DIN125A ELVZ	4	
5	121203	Sluitring M8 DIN125A ELVZ	15	
6	122307	Trillingsdemper	1	
7	122528	Verdeeldoos	1	
8	122545	Carrosseriering M8 DIN9021A ELVZ	4	
9	122745	Bout M8x70 DIN931 ELVZ	2	
10	122749	Bout M10x30 DIN933 ELVZ	4	
11	122751	Bout M10x35 DIN933 ELVZ	8	
12	122825	Bout M6x50 DIN933 ELVZ	2	
13	122828	Bout M8x20 DIN933 ELVZ	11	
14	122937	Moer M10ZB DIN985 ELVZ	8	
15	122940	Moer M12ZB DIN985 ELVZ	1	
16	122964	Moer M5ZB DIN985 ELVZ	4	
17	122965	Moer M6ZB DIN985 ELVZ	2	
18	122967	Moer M8ZB DIN985 ELVZ	21	
19	123122	Sensor	1	
20	123213	2/2 klep	1	
21	123317	Koppeling	1	
22	123354	Koppeling	3	
23	123362	Koppeling	3	
24	123514	Smoorterugslagklep	1	
25	123612	Koppeling	3	
26	123614	Koppeling	8	
27	123935	Kogelkraan 3-weg	1	
28	123941	Kogelkraan 2-weg	1	
29	123974	Koppeling	1	
30	124099	Borgclip	1	
31	124139	Connector met LED	2	
32	124316	Ontluchtingsfilter	2	
33	124787	Koppeling	3	
34	124805	Wielkeg	2	
35	124806	Wielkeghouder	2	
36	124957	Stofkap male groen	1	
37	124968	Snelkoppeling	1	
38	125203	Multiseal	3	
39	125204	Multiseal	2	
40	125286	Verloopnippel	2	

02.01. Voorframe

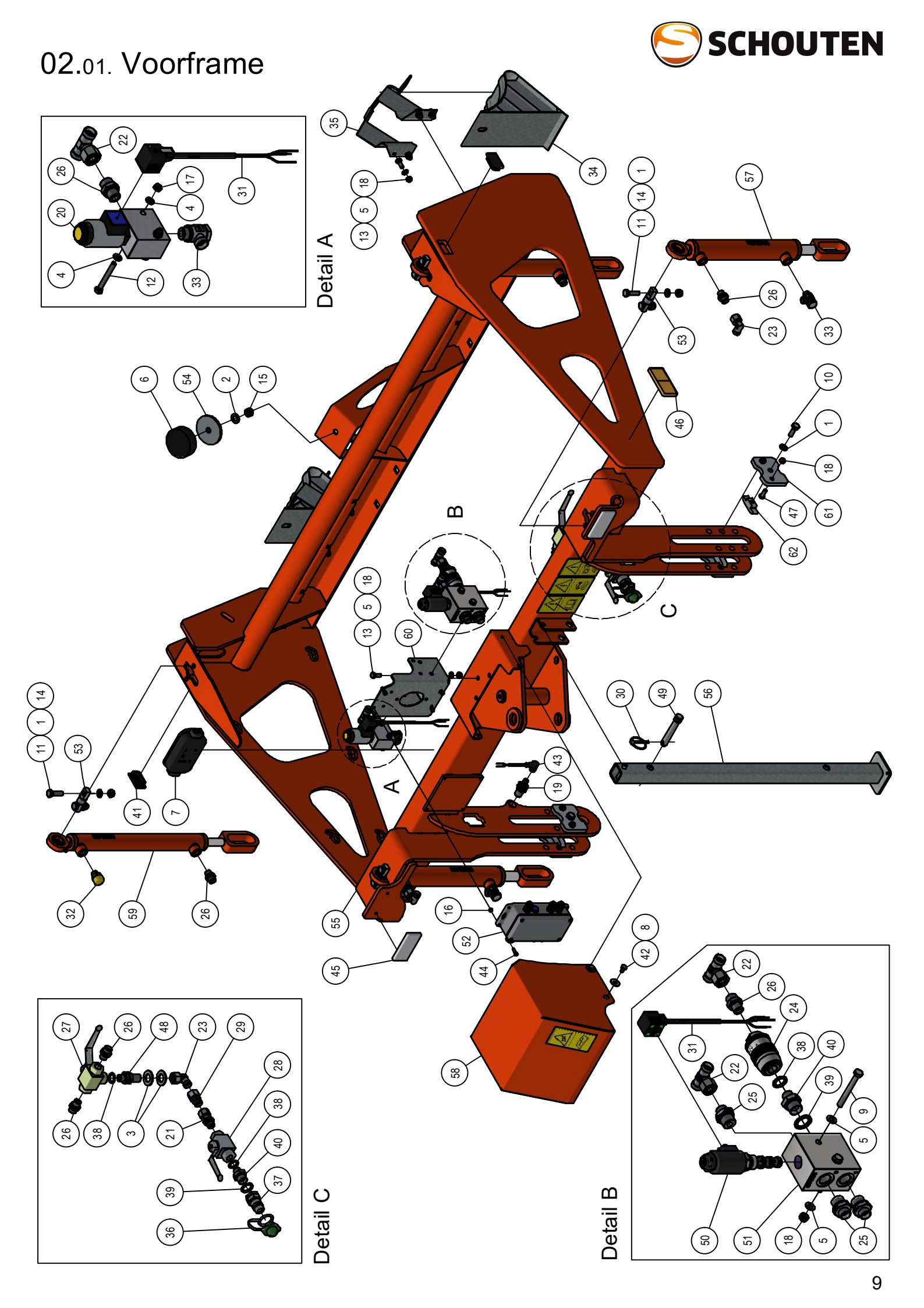

02.01. Stuklijst Voorframe

Stukn.	Artikelnummer	Omschrijving	Aant.	Opmerking
41	126125	Inslagdop	2	
42	126256	Bout M8x12 DIN933 ELVZ	4	
43	126333	Kabel 10mtr met connector M12 haaks	1	
44	126679	Inbusbout M5x16 DIN912 ELVZ	4	
45	126721	Reflector wit	2	
46	126742	Reflector oranje	2	
47	128588	Inbusbout M8x20	8	
48	128833	Koppeling	1	
49	128841	Pen ø16x76	1	
50	128842	4/2 ventiel	1	
51	128843	Leidingbouwhuis	1	
52	200.09.033	Elektrakast incl. printplaat	1	
53	200.20.070	Oplegpen 20x70	4	
54	310.01.013	Sluitring ø75x6 - ø13	1	
55	414.02.030	Voorframe M1302	1	
56	414.02.034	Steunpoot L=805mm	1	
57	414.05.003	Optrekcilinder unit D25/40-225	2	
58	414.05.020	Afschermkap	1	
59	414.05.021	Optrekcilinder unit achter D20/32-320	2	
60	414.05.023	Steun elektrakast	1	
61	442.02.023	Borgplaat hoogteverstelling	4	
62	442.02.024	Klemstuk hoogteverstelling	4	

02.02. Achterframe

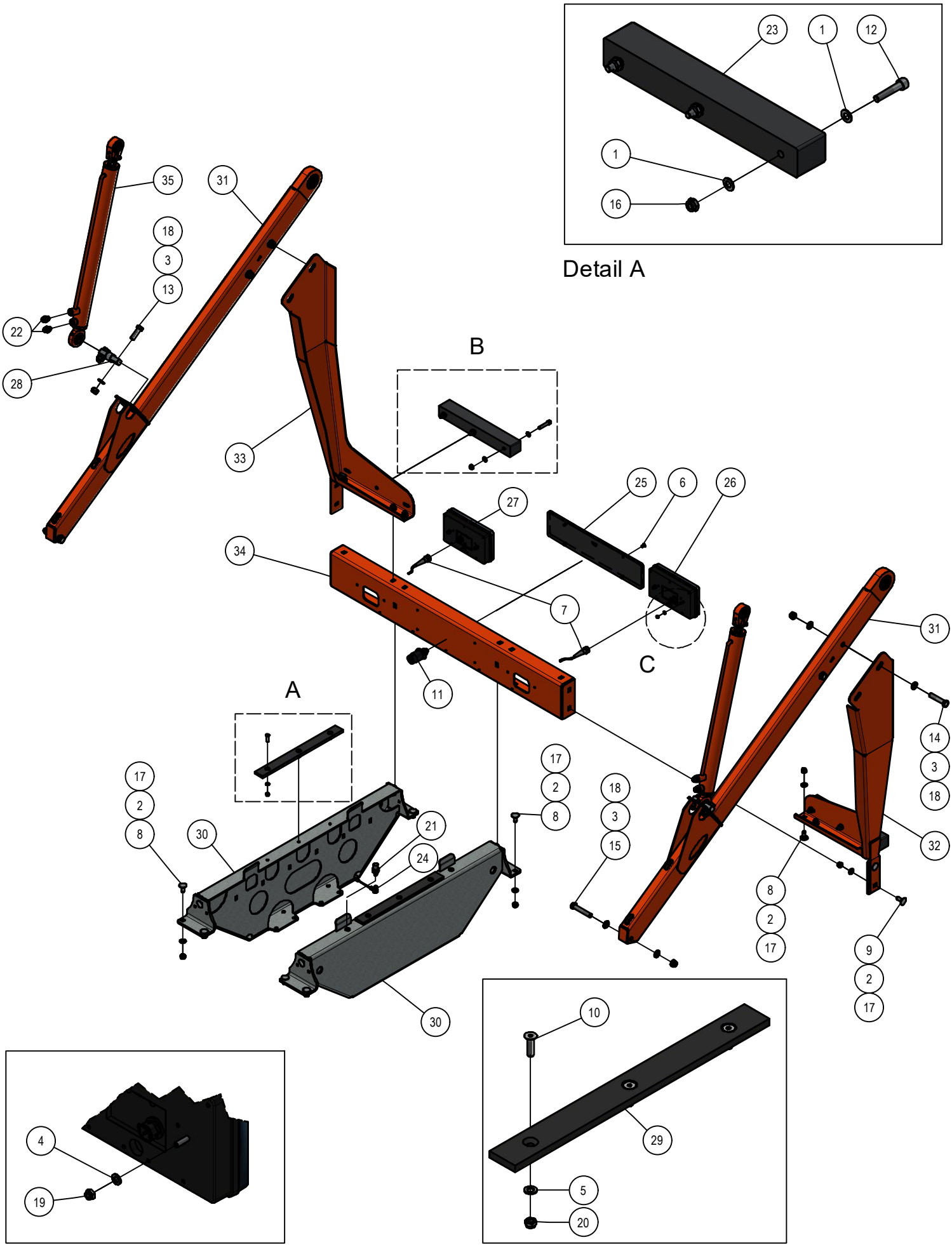

02.02. Stuklijst Achterframe

Stukn.	Artikelnummer	Omschrijving	Aant.	Opmerking
1	121179	Sluitring M10 DIN125A ELVZ	12	
2	121183	Sluitring M12 DIN125A ELVZ	22	
3	121187	Sluitring M16 DIN125A ELVZ	16	
4	121202	Sluitring M6 DIN125A ELVZ	4	
5	121203	Sluitring M8 DIN125A ELVZ	6	
6	121552	Popnagel 6,40x12mm	4	
7	122004	Kabelset	1	
8	122044	Slotbout M12x30 DIN603 ELVZ kl.8.8	18	
9	122045	Slotbout M12x35 DIN603 ELVZ kl.8.8	4	
10	122376	Verzonken inbusbout M8x30 DIN7991 E	6	
11	122517	Stekker 7-polig	1	
12	122563	Inbusbout M10x50 DIN912 ELVZ	6	
13	122704	Bout M16x50 DIN931ELVZ	4	
14	122710	Bout M16x80 DIN931 ELVZ	4	
15	122712	Bout M16x90 DIN931 ELVZ	2	
16	122937	Moer M10ZB DIN985 ELVZ	6	
17	122940	Moer M12ZB DIN985 ELVZ	22	
18	122945	Moer M16ZB DIN985 ELVZ	10	
19	122965	Moer M6ZB DIN985 ELVZ	4	
20	122967	Moer M8ZB DIN985 ELVZ	6	
21	123122	Sensor	1	
22	123614	Koppeling	4	
23	125479	Stootrubber	2	
24	126333	Kabel 10mtr met connector M12 haaks	1	
25	128847	Kentekenplaathouder	1	
26	200.05.009	Rear multifunction light left	1	
27	200.05.010	Rear multifunction light right	1	
28	200.30.100	Oplegpen 30x100	2	
29	413.02.008	Kunststofstrip 450x45x10	2	
30	414.02.032	Achterbrug	2	
31	414.02.033	Schoorkoker	2	
32	414.02.043	Asbrug links	1	
33	414.02.044	Asbrug rechts	1	
34	414.02.046	Lichtbalk M1302	1	
35	414.05.022	Kipcilinder D30/50-600	2	

03. Laadbak

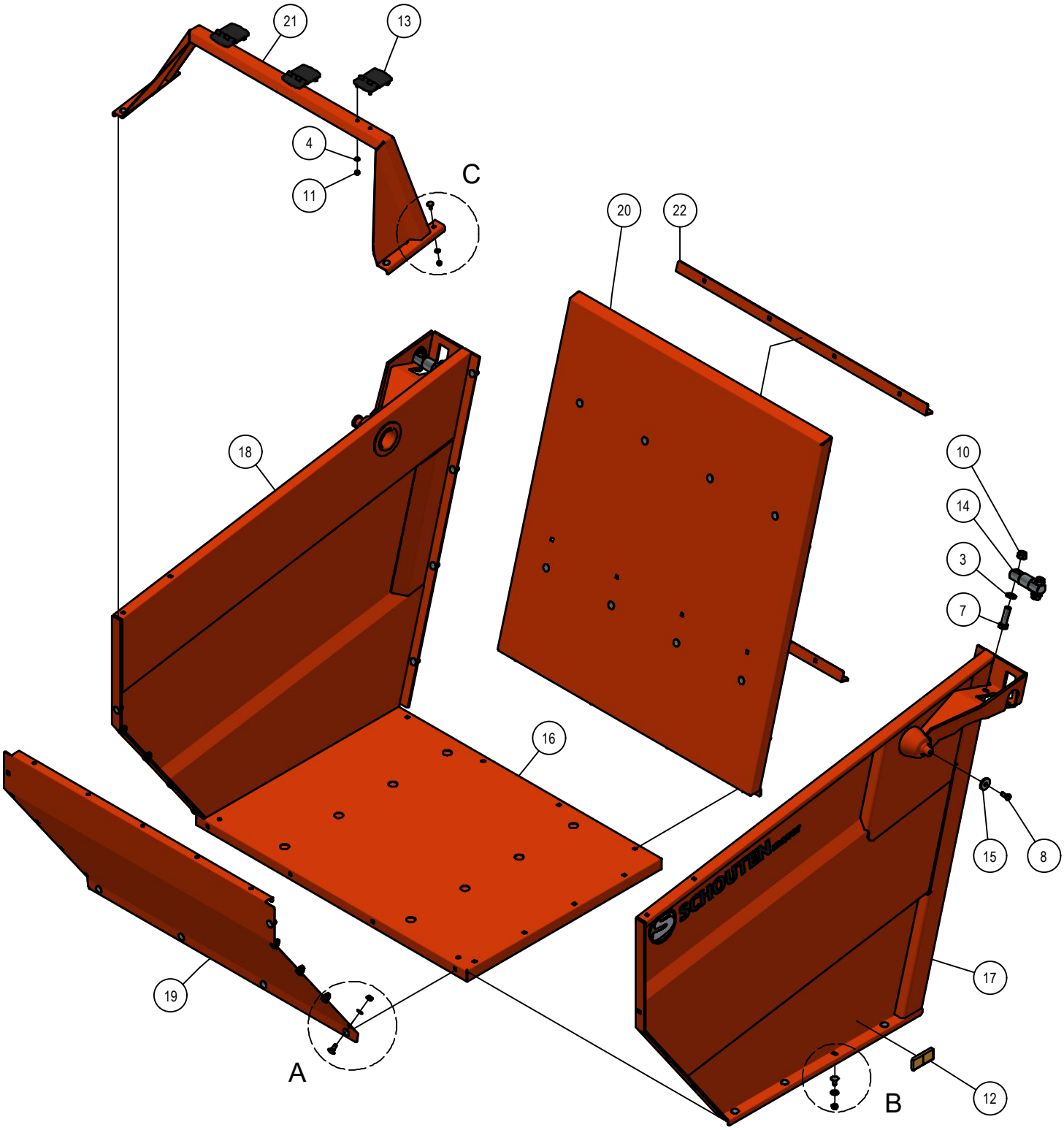

Detail A

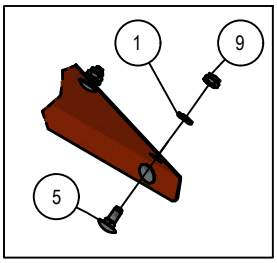

Detail B

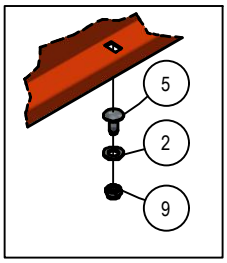

Detail C

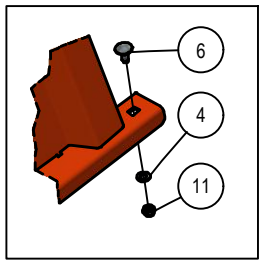

03. Stuklijst Laadbak

Stukn.	Artikelnummer	Omschrijving	Aant.	Opmerking
1	121179	Sluitring M10 DIN125A ELVZ	26	
2	121183	Sluitring M12 DIN125A ELVZ	16	
3	121190	Sluitring M18 DIN125A ELVZ	4	
4	121203	Sluitring M8 DIN125A ELVZ	10	
5	122035	Slotbout M10x25 DIN603 ELVZ kl.8.8	42	
6	122062	Slotbout M8x20 DIN603 ELVZ 8.8	4	
7	122716	Bout M18x60 DIN931 ELVZ	4	
8	122748	Bout M10x25 DIN933 ELVZ	2	
9	122937	Moer M10ZB DIN985 ELVZ	42	
10	122948	Moer M18ZB DIN985 ELVZ	4	
11	122967	Moer M8ZB DIN985 ELVZ	19	
12	126742	Reflector oranje	2	
13	128840	Scharnier	3	
14	200.40.130	Oplegpen 40x130	2	
15	411.01.013	Sluitring ø40xø11x6mm	2	
16	414.03.030	Bodemplaat M1302	1	
17	414.03.031	Zijplaat links	1	
18	414.03.032	Zijplaat rechts	1	
19	414.03.033	Voorplaat	1	
20	414.03.034	Achterplaat M1302	1	
21	414.03.035	Rong dakplaat	1	
22	414.03.046	Versteviging achterklep M1302	2	

03.01. Dakklep

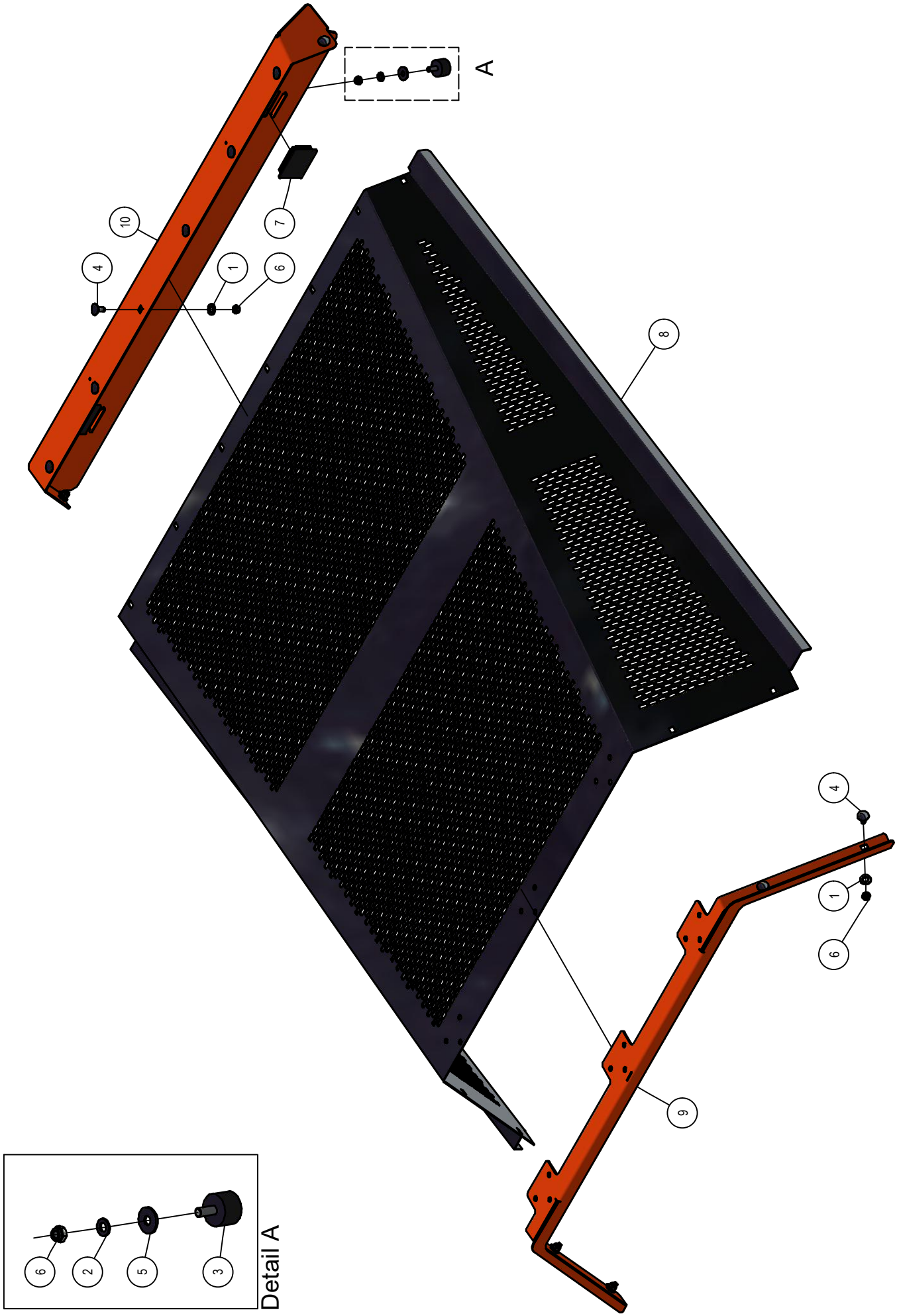

03.01. Stuklijst Dakklep

Stukn.	Artikelnummer	Omschrijving	Aant.	Opmerking
1	121179	Sluitring M10 DIN125A ELVZ	12	
2	121203	Sluitring M8 DIN125A ELVZ	2	
3	121514	Trillingsdemper	2	
4	122062	Slotbout M8x20 DIN603 ELVZ 8.8	12	
5	122545	Carrosseriering M8 DIN9021A ELVZ	2	
6	122967	Moer M8ZB DIN985 ELVZ	14	
7	128129	Inslagdop	2	
8	414.03.040	Dakplaat	1	
9	414.03.041	Rong voor	1	
10	414.03.042	Rong achter	1	

04. Maaiunit

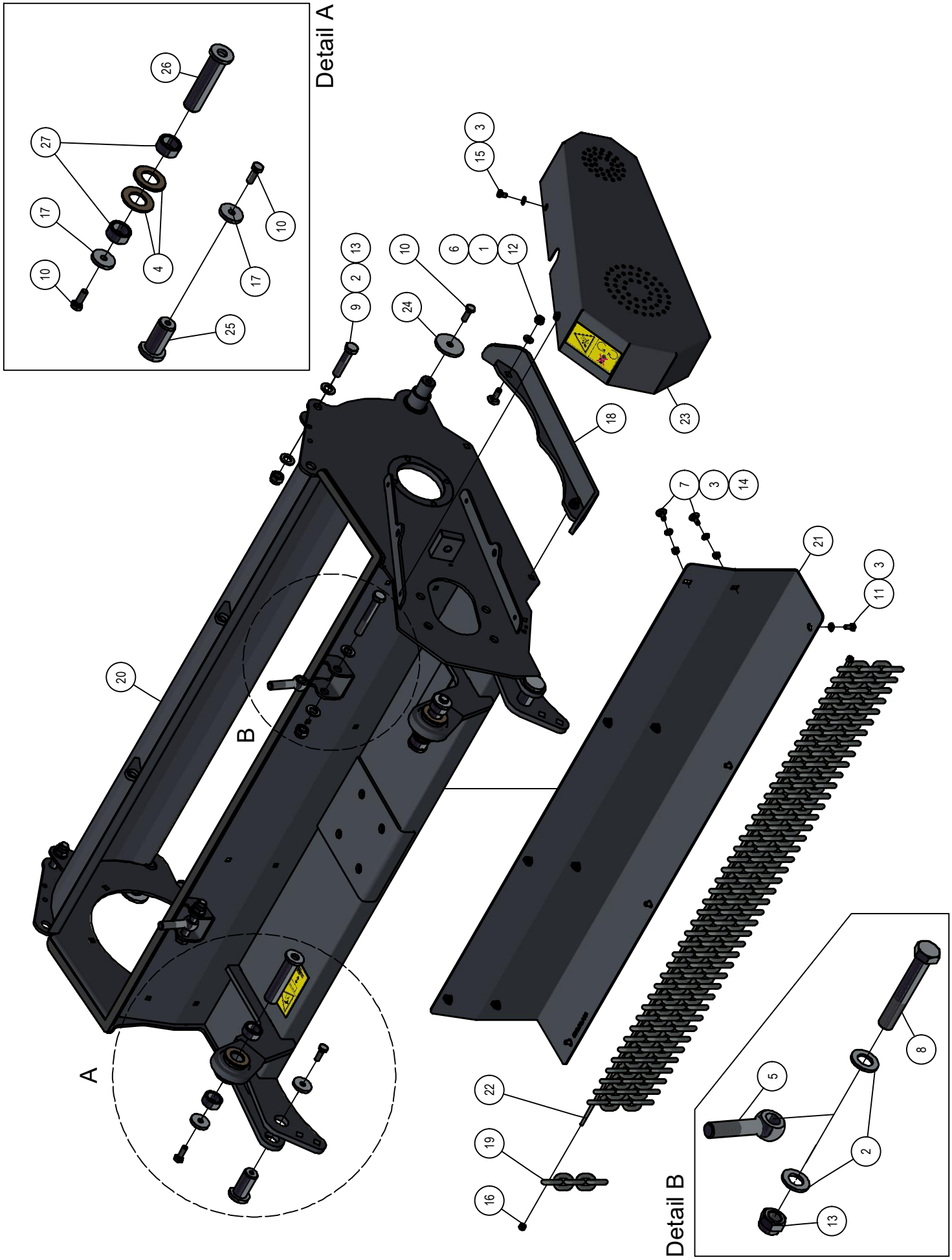
Detail A
26
27
17
10
4
17
10
25
A
B
20
13
2
9
10
24
6
1
12
15
3
18
23
7
3
14
21
3
11
22
19
16
Detail B
5
8
2
13

04. Stuklijst maaiunit

Stukn.	Artikelnummer	Omschrijving	Aant.	Opmerking
1	121179	Sluitring M10 DIN125A ELVZ	4	
2	121187	Sluitring M16 DIN125A ELVZ	8	
3	121203	Sluitring M8 DIN125A ELVZ	16	
4	121213	Sluitring M30 DIN125B Messing	4	
5	121678	Oogbout M16x80 DIN444 ELVZ	2	
6	122036	Slotbout M10x30 DIN603 ELVZ kl.8.8	4	
7	122062	Slotbout M8x20 DIN603 ELVZ 8.8	8	
8	122694	Bout M16x100 DIN931 ELVZ	2	
9	122709	Bout M16x70 DIN931 ELVZ	2	
10	122749	Bout M10x30 DIN933 ELVZ	6	
11	122827	Bout M8x16 DIN933 ELVZ	4	
12	122937	Moer M10ZB DIN985 ELVZ	4	
13	122945	Moer M16ZB DIN985 ELVZ	4	
14	122967	Moer M8ZB DIN985 ELVZ	8	
15	126256	Bout M8x12 DIN933 ELVZ	4	
16	128318	Stelring 6x12x8 DIN705	2	
17	411.01.013	Sluitring ø40xø11x6mm	4	
18	414.06.004	Glijslof M1803	2	
19	414.06.008	Kettingafscherming 5 schakels	43	
20	414.06.050	Unit M1302	1	
21	414.06.053	Slijtplaat M1302	1	
22	414.06.054	Rondstaal RVS ø6mm L=1350mm	1	
23	414.06.057	Afschermkap M1302	1	
24	440.03.013	Borgring ø61xø13x6	2	
25	450.01.013	Pen ø30mm L=59mm	2	
26	450.01.014	Pen ø28mm L=118mm	2	
27	450.01.026	Afstandbus ø38/ø28.5 L=18mm	4	

04.01. Rotor maaiunit

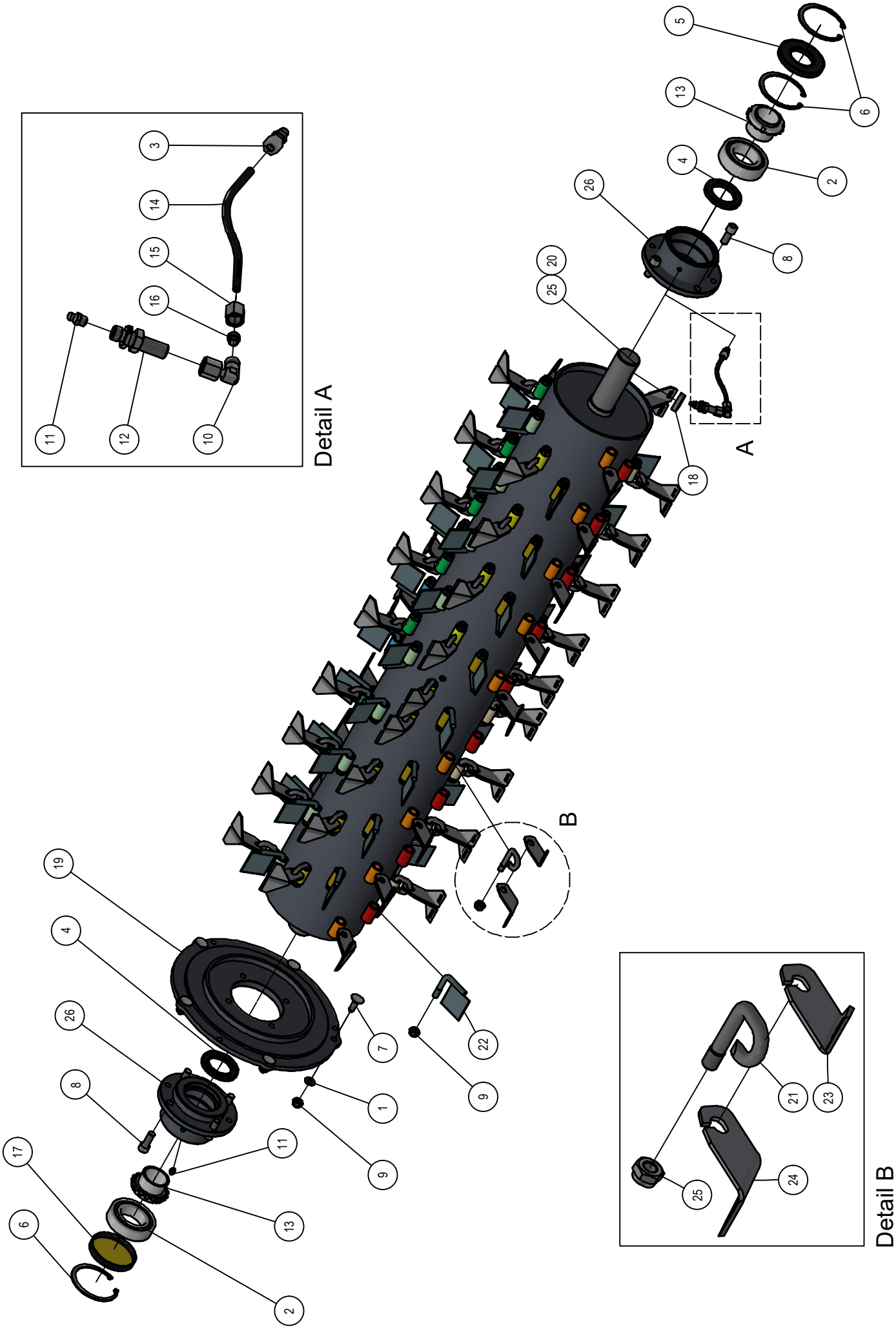

04.01. Stuklijst rotor maaiunit

Stukn.	Artikelnummer	Omschrijving	Aant.	Opmerking
1	121179	Sluitring M10 DIN125A ELVZ	5	
2	121439	Zelfinstellend kogellager	2	
3	121626	Koppeling	1	
4	121702	Keerring	2	
5	121722	Keerring	1	
6	121896	Seegerring huis	3	
7	122036	Slotbout M10x30 DIN603 ELVZ kl.8.8	5	
8	122570	Inbusbout M12x30 DIN912 kl.12.9 ELVZ	8	
9	122937	Moer M10ZB DIN985 ELVZ	110	
10	123367	Koppeling	1	
11	123688	Vetnippel	2	
12	123724	Koppeling	1	
13	123757	Klembus	2	
14	123809	Vetslang ø6mm 210bar	1	L=165mm
15	124131	Wartelmoer	1	
16	124592	Snijring	1	
17	125278	Afdichtkap	1	
18	128848	Inlegspie	1	
19	414.06.005	Lagerplaat maaiunit	1	
20	414.06.056	Rotoras M1302	1	
21	414.06.200	Haakbout M10	54	
22	414.06.201	Windvleugel M10	51	
23	414.06.204	Vleugelmes H77L	54	
24	414.06.205	Vleugelmes H77R	54	
25	414.SS.260	Rotoras compl. gebal. M1302	(1)	Compleet gebalanceerd
26	450.03.015	Lagerhuis Panda klepel rotor	2	

04.02. Aandrijving maaiunit

04.02. Stuklijst aandrijving maaiunit

Stukn.	Artikelnummer	Omschrijving	Aant.	Opmerking
1	121187	Sluitring M16 DIN125A ELVZ	13	
2	121203	Sluitring M8 DIN125A ELVZ	4	
3	121456	Klembus taperlock ø40	1	
4	121807	Seegerring	2	
5	122094	Diepgroefkogellager	1	
6	122171	Inlegspie	1	
7	122175	Inlegspie	1	
8	122420	Beschermkap aftakas	1	
9	122545	Carrosseriering M8 DIN9021A ELVZ	4	
10	122587	Inbusbout M16x50 DIN912 kl.10.9	4	
11	122614	Inbusbout M8x16 DIN912 ELVZ	8	
12	122644	Stelschroef M8x10 DIN916 ELVZ	2	
13	122784	Bout M16x120	1	
14	122787	Bout M16x25 DIN933 ELVZ	4	
16	122849	Moer M16 DIN934 ELVZ	1	
17	124316	Ontluchtingsfilter	1	
18	124746	1-delige slangklem	2	
19	125044	V-snaar Red Power	2	
20	125117	Aftakas WWE2380/1010	1	
21	125203	Multiseal	1	
22	125331	Verlengnippel	1	
23	126722	Sterknop	2	
24	126723	Draadeind M8x100	2	
25	128395	Klembus taperlock ø45	1	
26	128836	V-snaarpoulie taperlock	1	
27	128837	V-snaarpoulie taperlock	1	
28	129022	Hoekcontactlager 2-rijig	1	
29	200.06.002	Cardanas	1	
30	414.06.055	Aandrijfas unit L=249mm	1	
31	450.03.020	Tandwielkast Panda maaiunit	1	Zie bijlage in deze PDF
32	450.05.009	Borgstrip lagerhuis	2	
33	450.05.010	Vouwbalg cardanas	1	
34	450.05.011	Bevestigingsflens vouwbalg	1	
35	450.05.013	Verstelbaar lagerhuis maaiunit	1	
52	122788	Bout M16x30 DIN933 ELVZ	4	

04.03. Looprol

04.03. Stuklijst looprol

Stukn.	Artikelnummer	Omschrijving	Aant.	Opmerking
1	121187	Sluitring M16 DIN125A ELVZ	4	
2	121203	Sluitring M8 DIN125A ELVZ	14	
3	121290	Inspanbus	2	
4	122037	Slotbout M10x35 DIN603 ELVZ kl.8.8	4	
5	122064	Slotbout M8x25 DIN603 Elvz 8.8	10	
6	122066	Slotbout M8x30 DIN603 ELVZ kl.8.8	4	
7	122710	Bout M16x80 DIN931 ELVZ	2	
8	122937	Moer M10ZB DIN985 ELVZ	4	
9	122945	Moer M16ZB DIN985 ELVZ	2	
10	122967	Moer M8ZB DIN985 ELVZ	14	
11	124453	Flenslagerblok	2	
12	413.04.076	Looprol M1302	1	
13	414.06.009	Looprolhouder M1803	2	
14	414.06.059	Afschraper M1302	1	
15	414.06.060	Rubber looprol M1302	1	
16	414.06.061	Contrastrip looprol M1302	2	

Topstang 414.SS.226				
Stukn.	Artikelnummer	Omschrijving	Aant.	Opmerking
1	122842	Moer M12 DIN934 ELVZ	1	
2	122940	Moer M12ZB DIN985 ELVZ	2	
3	414.06.015	Topstang vastdeel ø16	1	
4	414.06.016	Topstang schuifdeel ø16	1	
5	414.06.017	Vulplaat	10	
6	414.06.018	Geleidestang	1	

04.04. Uitwerppijp

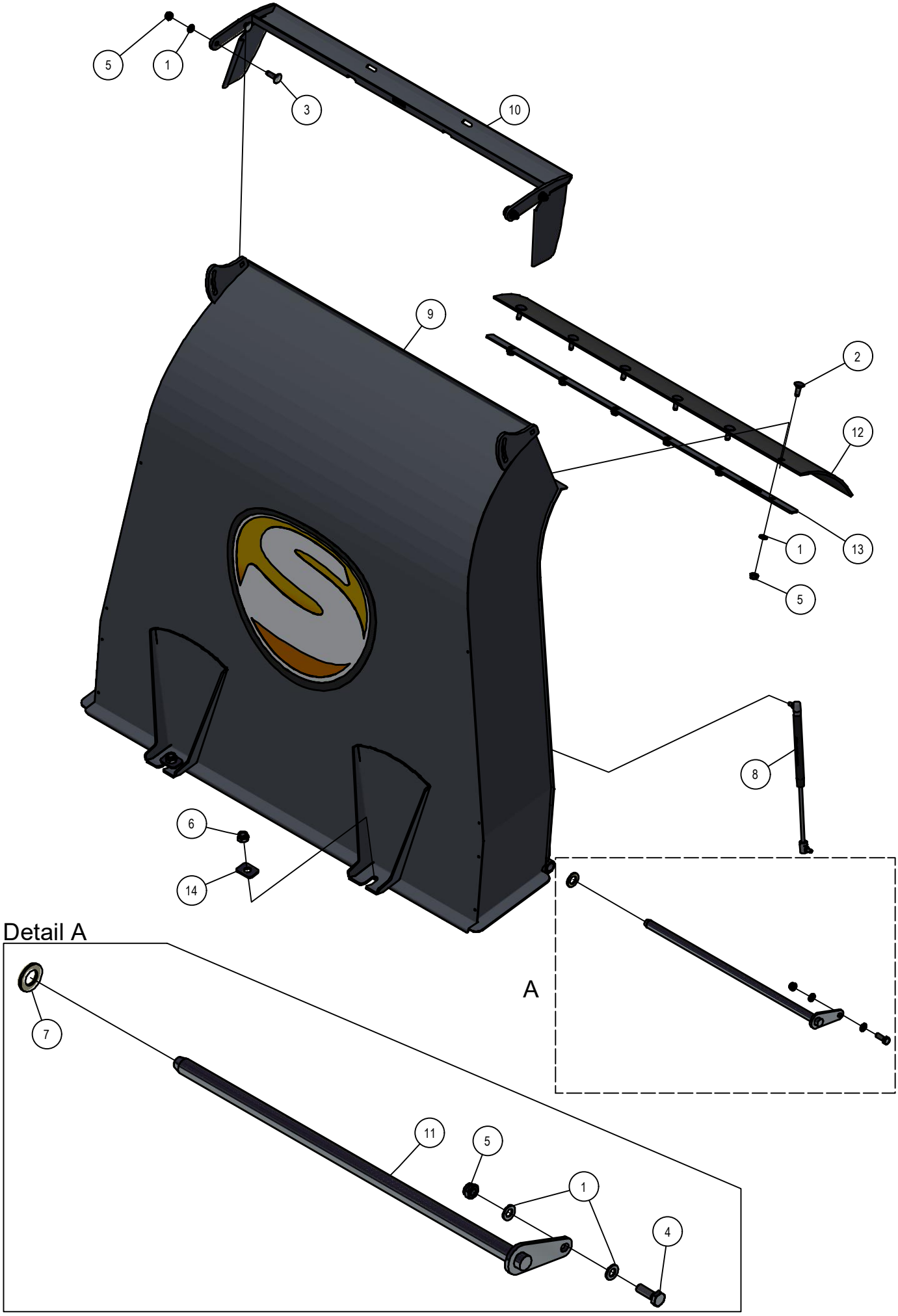

04.04. Stuklijst uitwerppijp

Stukn.	Artikelnummer	Omschrijving	Aant.	Opmerking
1	121179	Sluitring M10 DIN125A ELVZ	14	
2	122036	Slotbout M10x30 DIN603 ELVZ kl.8.8	6	
3	122037	Slotbout M10x35 DIN603 ELVZ kl.8.8	4	
4	122749	Bout M10x30 DIN933 ELVZ	2	
5	122937	Moer M10ZB DIN985 ELVZ	12	
6	122945	Moer M16ZB DIN985 ELVZ	2	
7	128272	Sluitring M20 DIN125A Nylon	2	
8	128336	Gasdrukveer	1	
9	414.06.051	Uitwerppijp M1302	1	
10	414.06.052	Richtklep M1302	1	
11	414.06.062	Scharnierpen	2	
12	414.06.063	Morsrubber	1	
13	414.06.064	Contrastrip morsrubber	1	
14	450.02.009	Borgplaat uitwerppijp	2	

04.05. Frontrol

04.05. Stuklijst Frontrol

Stukn.	Artikelnummer	Omschrijving	Aant.	Opmerking
1	121179	Sluitring M10 DIN125A ELVZ	8	
2	121183	Sluitring M12 DIN125A ELVZ	2	
3	122046	Slotbout M12x40	2	
4	122751	Bout M10x35 DIN933 ELVZ	2	
5	122752	Bout M10x40 DIN933 ELVZ	4	
6	122937	Moer M10ZB DIN985 ELVZ	4	
7	122940	Moer M12ZB DIN985 ELVZ	2	
8	124453	Flenslagerblok	2	
9	414.06.020	Zijplaat frontrol	2	
10	414.06.021	Sluitring ø30-45 ø11mm	2	
11	414.06.065	Frontrol M1302	1	

04.06. Insectenverjager

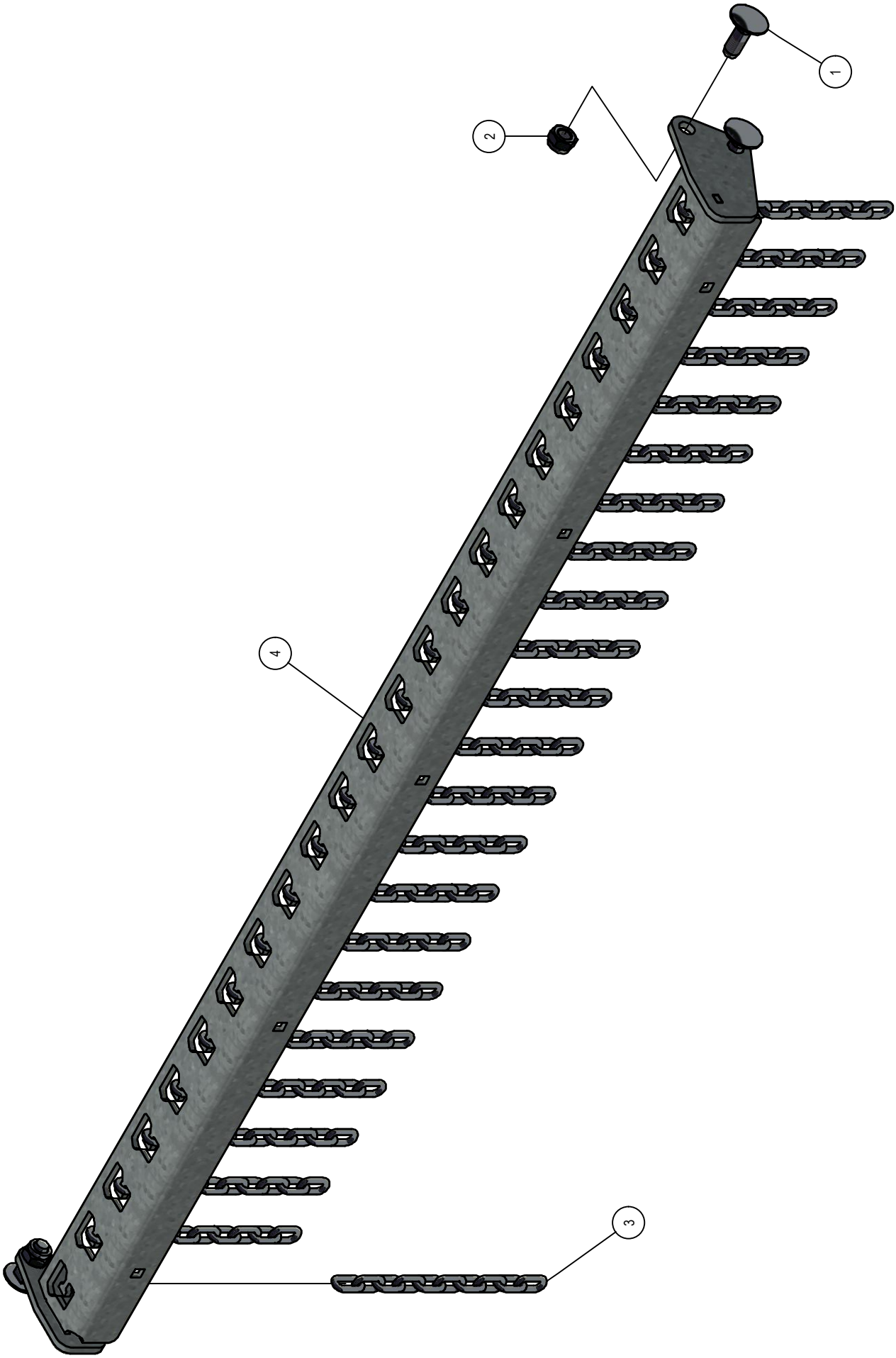

04.06. Stuklijst Insectenverjager

Stukn.	Artikelnummer	Omschrijving	Aant.	Opmerking
1	122045	Slotbout M12x35 DIN603 ELVZ kl.8.8	4	
2	122940	Moer M12ZB DIN985 ELVZ	4	
3	414.06.024	Ketting 10 schakels	23	
4	414.06.066	Balk insectenverj. M1302	1	

04.07. Rubber afscherming

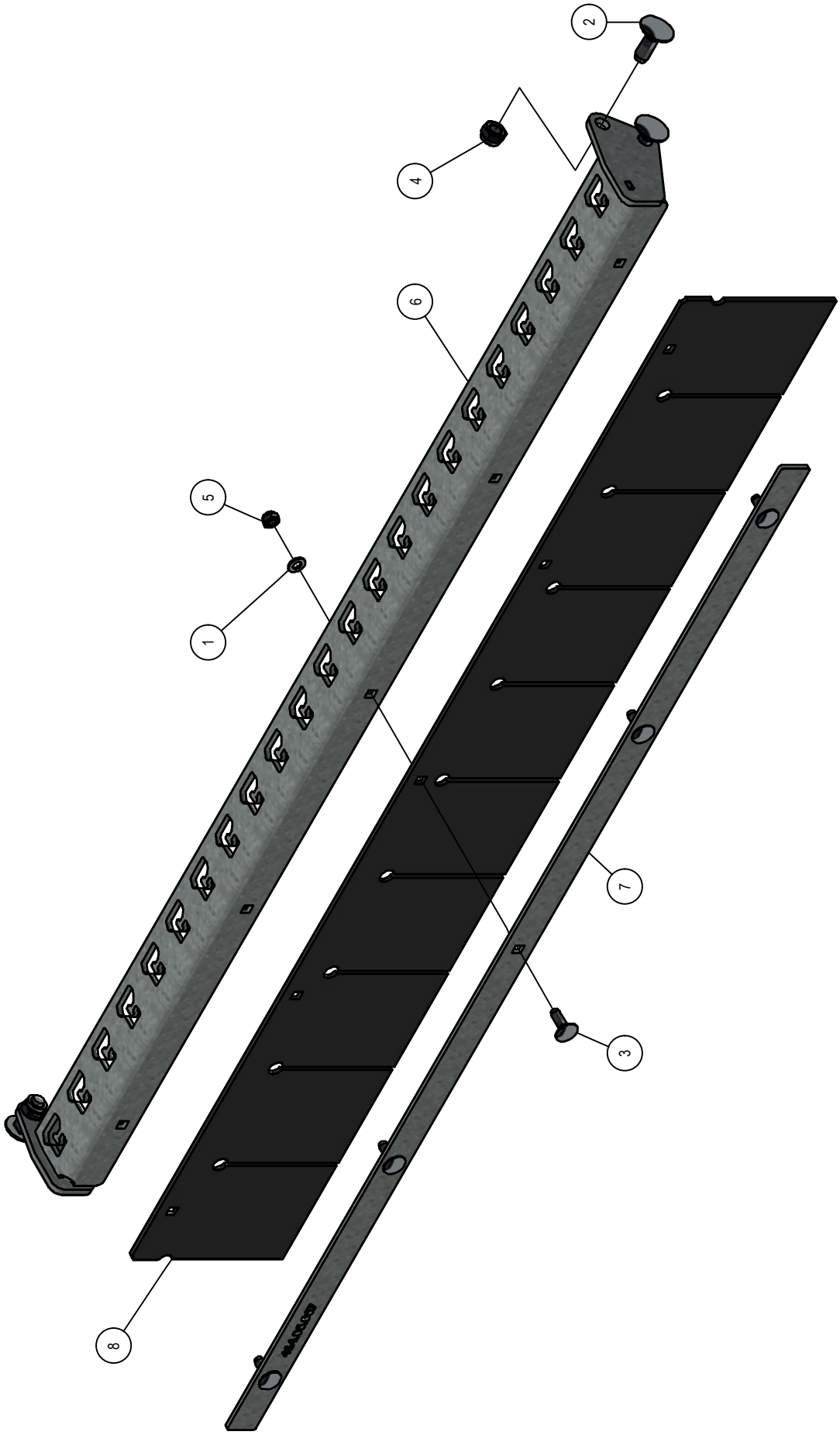

04.07. Stuklijst Rubber afscherming

Stukn.	Artikelnummer	Omschrijving	Aant.	Opmerking
1	121203	Sluitring M8 DIN125A ELVZ	5	
2	122045	Slotbout M12x35 DIN603 ELVZ kl.8.8	4	
3	122064	Slotbout M8x25 DIN603 Elvz 8.8	5	
4	122940	Moer M12ZB DIN985 ELVZ	4	
5	122967	Moer M8ZB DIN985 ELVZ	5	
6	414.06.066	Balk insectenverj. M1302	1	
7	414.06.067	Contrastrip rubberafscherming	1	
8	414.06.069	Rubber afscherming M1302 + M1803	1	

05. Onderstel

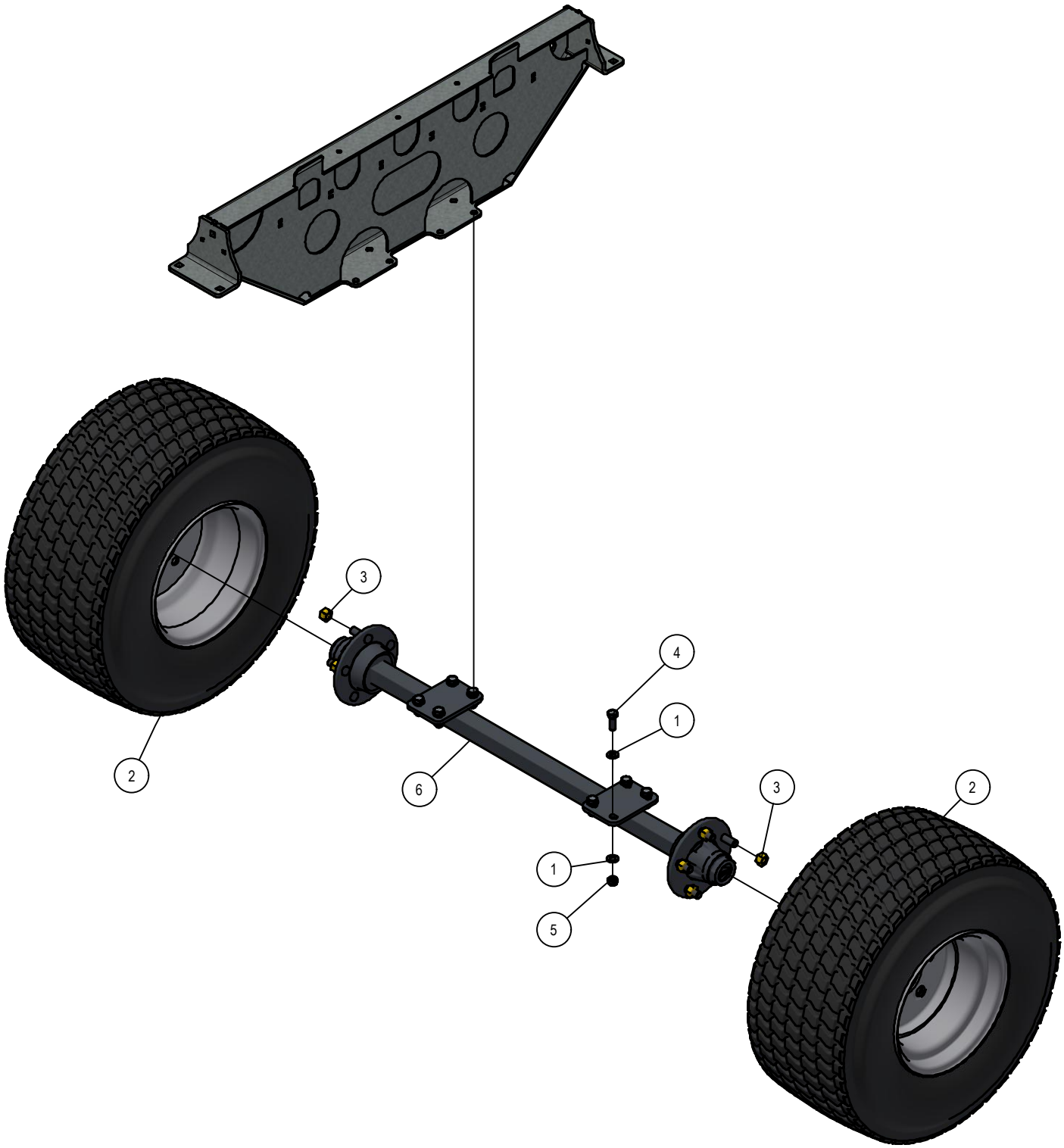

05. Stuklijst Onderstel

Stukn.	Artikelnummer	Omschrijving	Aant.	Opmerking
1	121183	Sluitring M12 DIN125A ELVZ	16	
2	121469	Band-wiel combinatie gazonprofiel	2	
3	122550	Wielmoer M16	10	
4	122768	Bout M12x35 DIN933 ELVZ	8	
5	122940	Moer M12ZB DIN985 ELVZ	8	
6	414.04.010	Wielas M1302	1	

Wielaseind

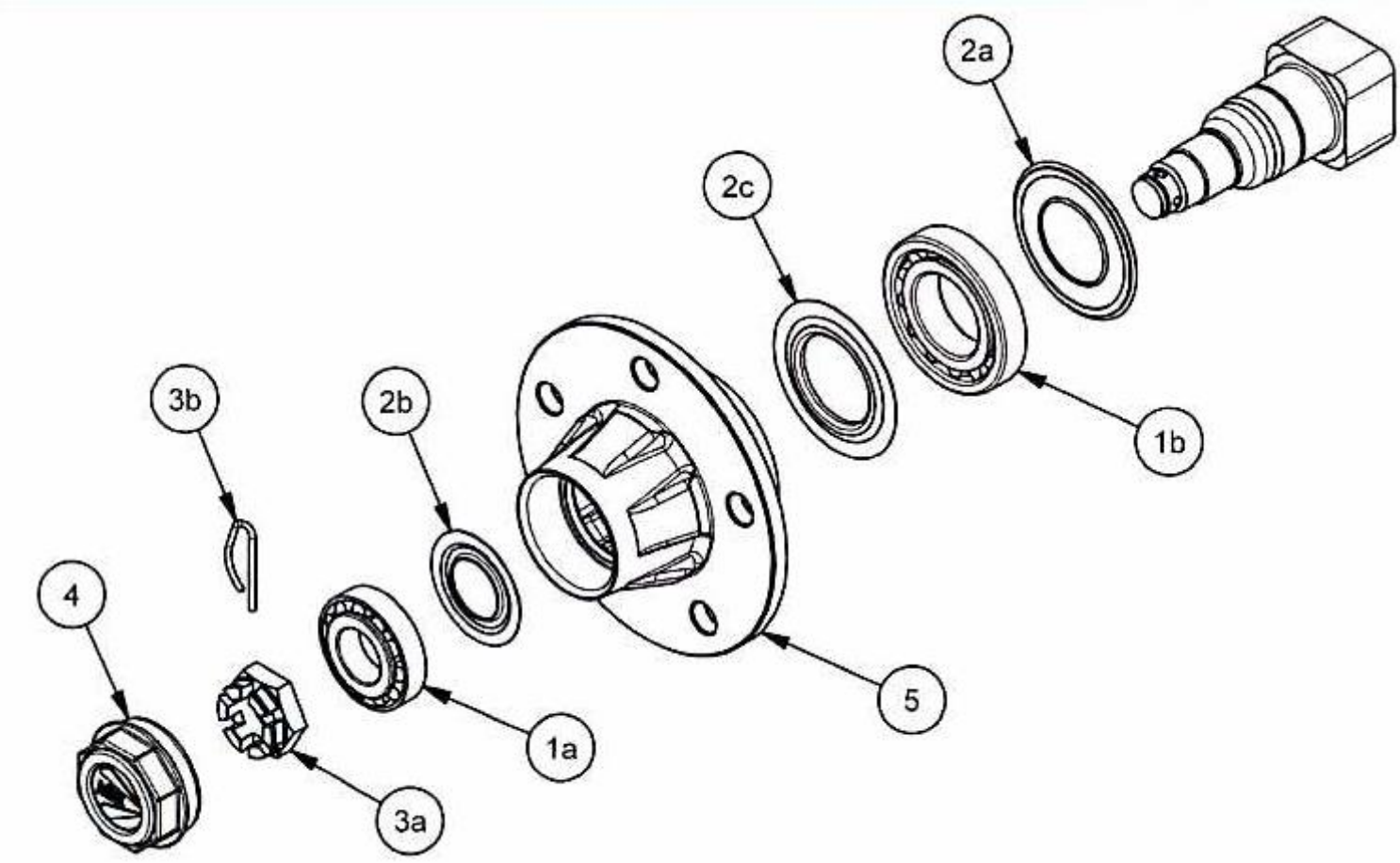

Stukn.	Artikelnummer	Omschrijving	Aant.	Opmerking
1a	30206	Conisch rollager	1	
1b	121512	Conisch rollager	1	
2a	12PG45	Keerring	1	
2b	30206AV	Nilosring	1	
2c	30209AVPF	Nilosring	1	
3a	3527	Kroonmoer M27x1,5	1	
3b	58204	Borgpen	1	
4	912T62	Dop ADR	1	
5	904L56285	Wielnaaf	1	